Разрез 1-1

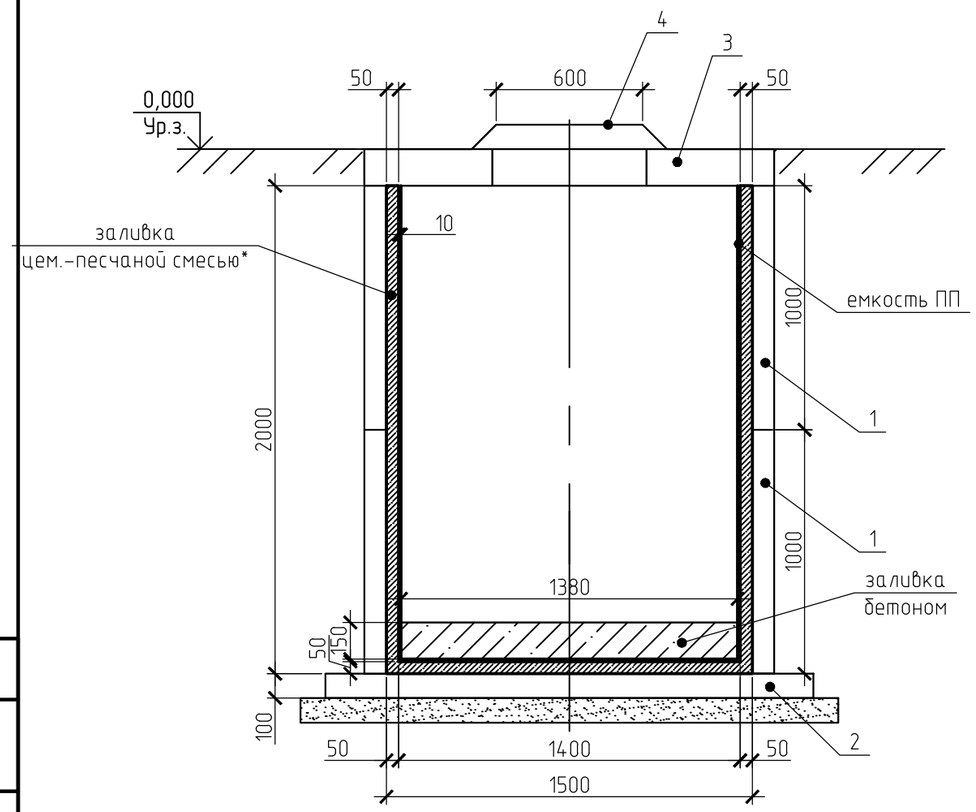

План

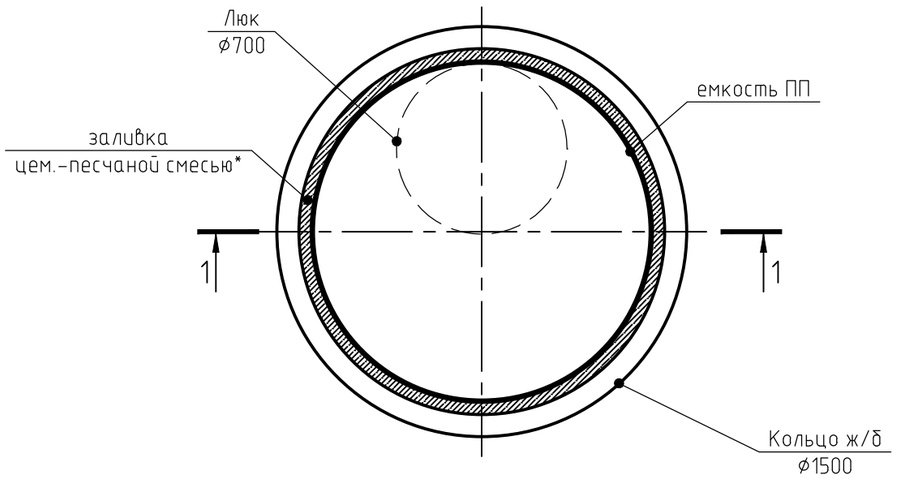

* -при устройстве в сухих грунтах заполнение зазора между вкладышем и кольцом допускается сухой цементно-песчаной смесью (состав 1:5) с легким трамбованием, начиная с середины засыпки

Спецификация

Поз.	Обозначение	Наименование	Кол.	Масса, ед., кг	Приме-чание
		Колодец ø1500, в составе:			
1		Кольцо смотрового колодца			
2		Днище колодца			
3		Крышка колодца			
4		Люк			
5		Бетон М100 (В7,5) на заливку	0,22		м3
6		Цементно-песчаная смесь (1:5)	0,67		м3

Узел герметизации трубопроводов в ж. б. стенках колодцев

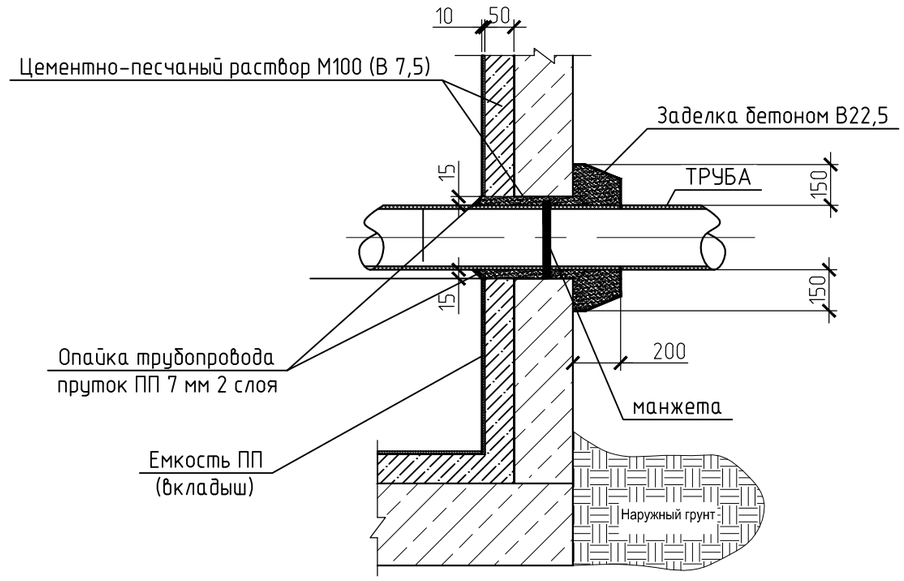

Примечания:

Отверстия в кольцах выполнить методом рассверловки диаметром для прохода подводящего и отводящего трубопровода.
Руководство Системы канализации из полипропиленовых труб. Руководство по проектированию, монтажу и эксплуатации/ СИСТЕМЫ ВНУТРЕННЕЙ КАНАЛИЗАЦИИ ИЗ ПОЛИПРОПИЛЕНОВЫХ ТРУБ
Источник: http://www.gosthelp.ru/text/Rukov odstv oSistemykanaliz.html

Изм.	Кол. уч.	Лист	№ док.	Подп.	Дата	Емкость цилиндрическая для ж/б кольца		
Разработал						Монтажная схема установки емкости ПП в ж/б колодец	Стадия	Лист: 6	Листов
ГИП						Колодец ø 1500 H=2000 мм	ООО "ТОПОЛ-ЭКО сервис"		
Н.контр.									

Согласовано

Взам. инв. №

Подп. и дата

Инв. № подл.

Формат А3